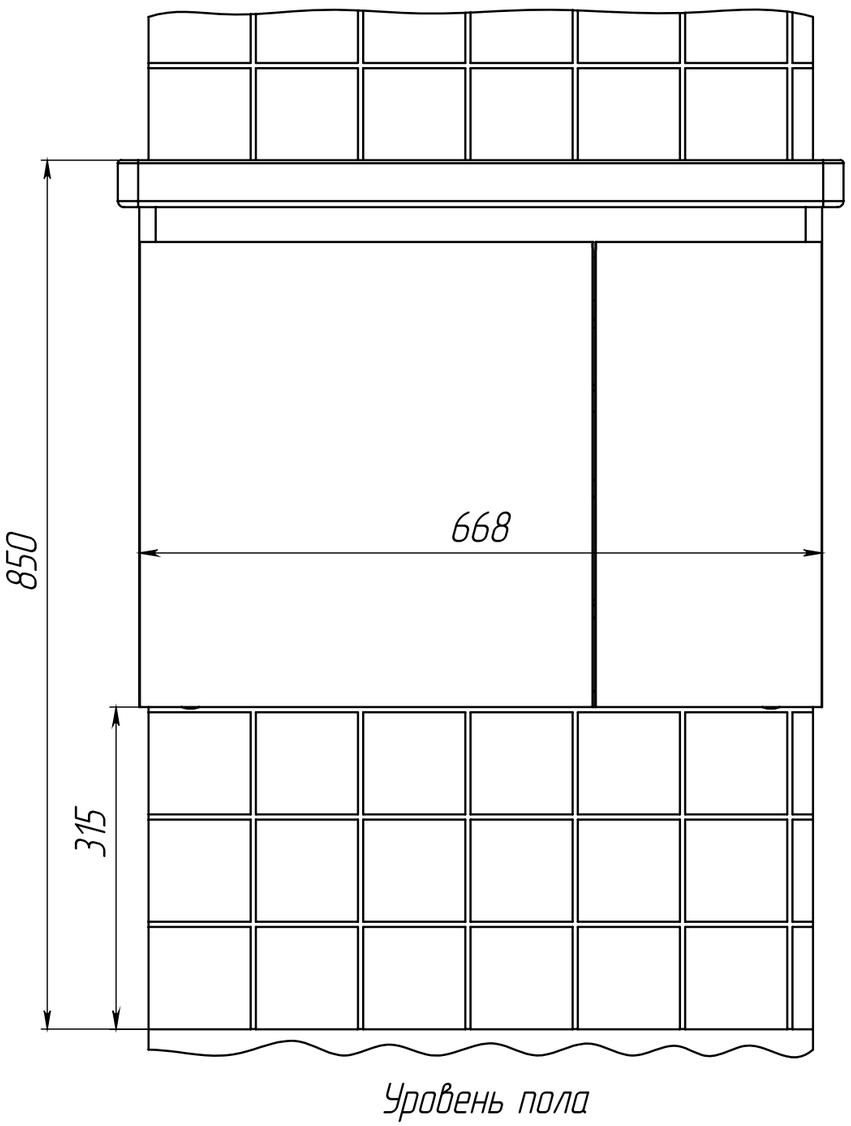
850
668
315
Уровень пола

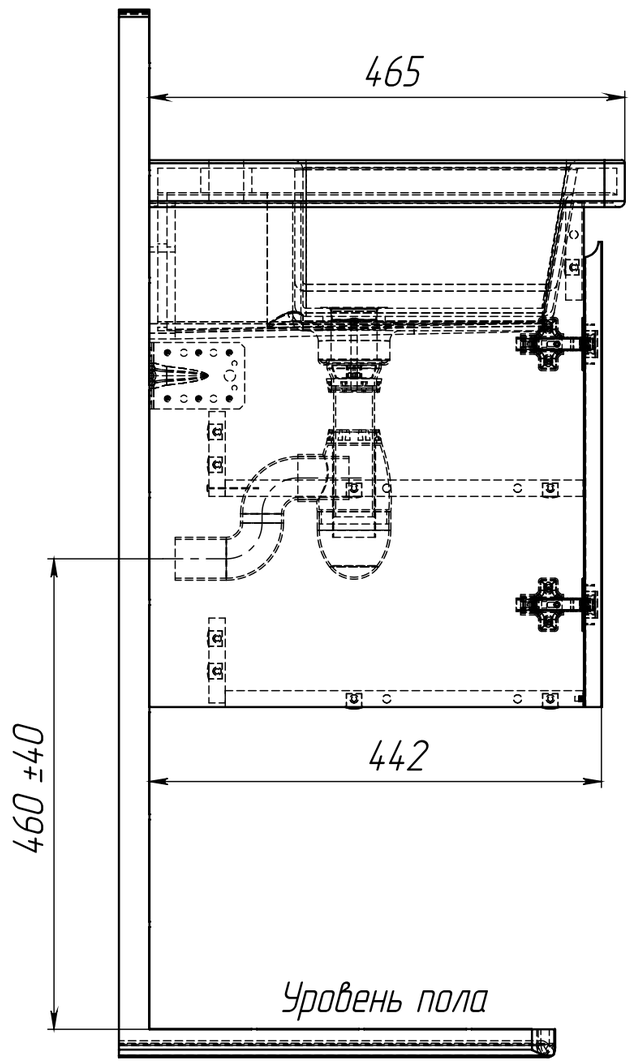
465
442
460 ±40
Уровень пола

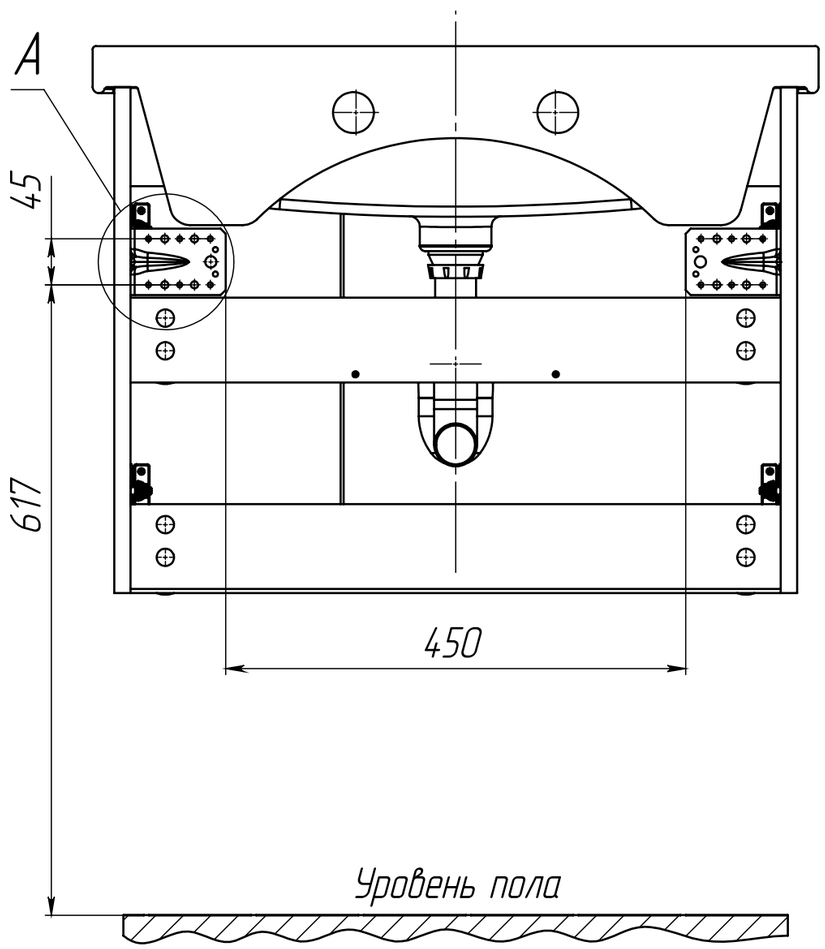
A
45
617
450
Уровень пола

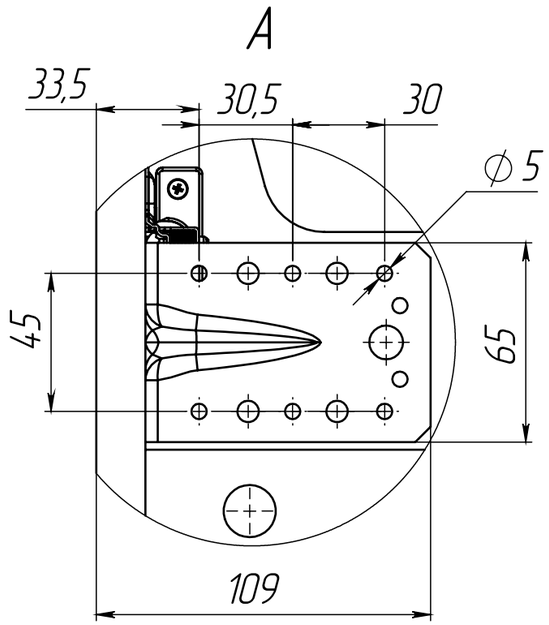
A
33,5
30,5
30
∅5
45
65
109

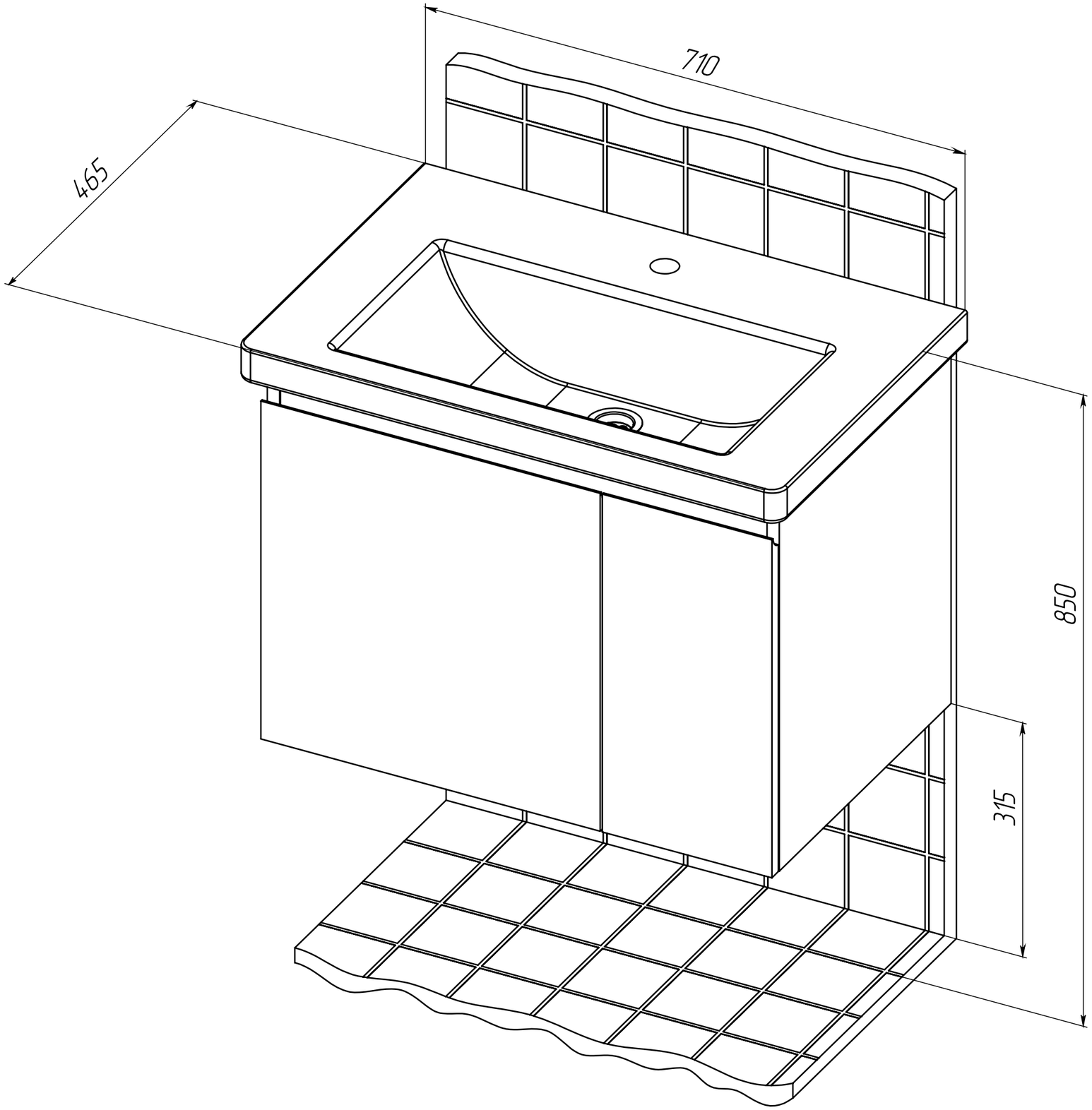
710
465
850
315

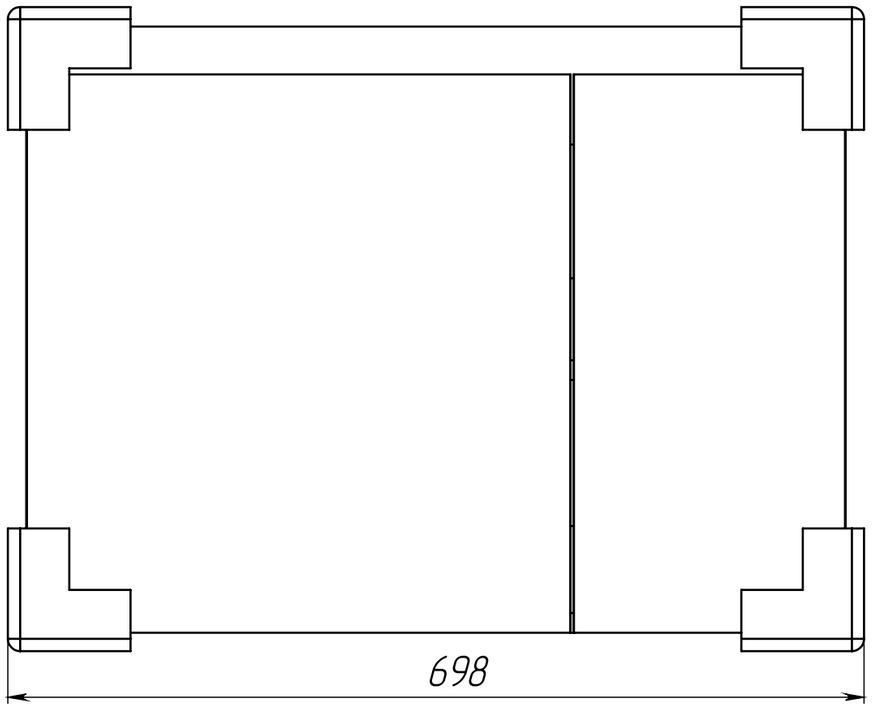

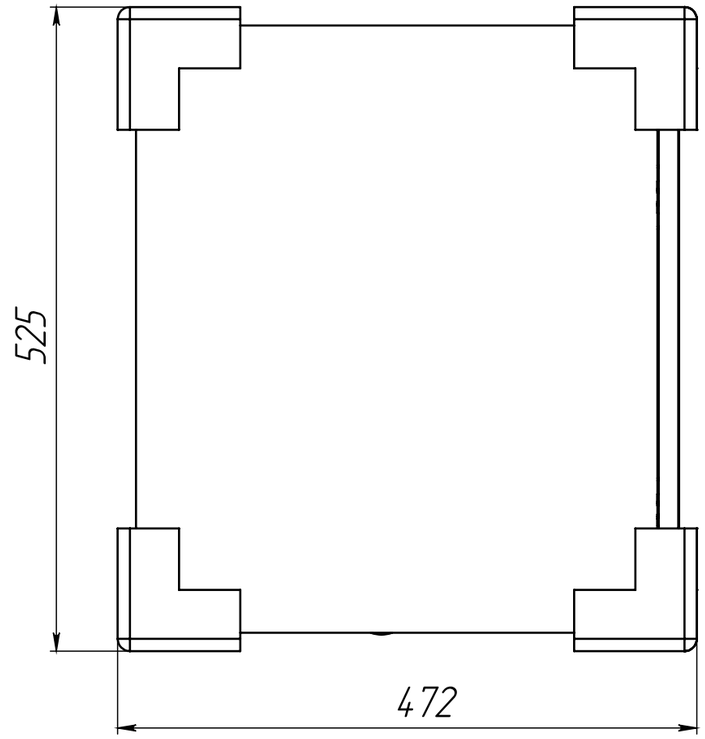

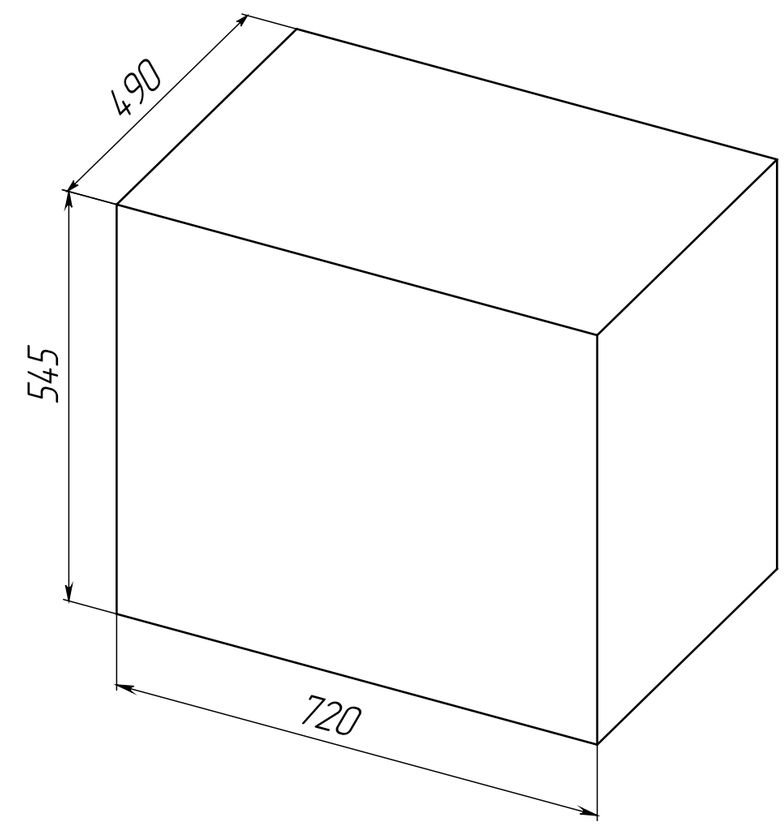

Габариты в упакованном виде